INTRONI

EasyMix™

MULTIFUNCTIONAL HAND BLENDER

PRODUCT MANUAL

www.introni.no

INTRONI

INTRONI

Norsk bruksanvisning: Side 1-17

English User Manual: Page 18-34

INNHOLD

- Viktige sikkerhetsinstruksjoner 2-3
- Spesifikasjoner 4
- Deler og oversikt 5
- Montering og demontering 7
  - Miksestav 7
  - Visp-tilbehør 8
  - 600 ml hakkerbolle 9
  - Melkeskummer-tilbehør 10
- Bruk 11
  - Miksestav 11
  - Visp 12
  - Hakker 13
- Før bruk 14
- Vedlikehold og rengjøring 15
- Feilsøking 16
- INTRONI kundestøtte og garanti 17

BARN MÅ IKKE BRUKE APPARATET UNDER NOEN OMSTENDIGHETER

NØYE TILSYN ER PÅKREVD NÅR STAVMIKSEREN BRUKES I NÆRHETEN AV BARN

VIKTIGE SIKKERHETSINSTRUKSJONER

Ved bruk av stavmikseren skal alltid grunnleggende sikkerhetsforanstaltninger følges for å redusere risikoen for brann, elektrisk støt og personskade:

1. Les alle instruksjoner nøye før bruk.
2. Dette apparatet skal ikke brukes av eller i nærheten av barn.
3. Dette apparatet er ikke beregnet for bruk av personer (inkludert barn) med nedsatte fysiske, sensoriske eller mentale evner, eller manglende erfaring og kunnskap, med mindre de er under tilsyn eller har fått opplæring av en person som er ansvarlig for deres sikkerhet.
4. Kontroller før hver bruk at strømledningen og alt tilbehør er uten skader. Hvis det oppdages skade, må apparatet ikke brukes. Kontakt kundeservice.

Elektrisk sikkerhet

1. Hold alltid støpsel og stikkontakt tørre.
2. Motorhuset må aldri senkes ned i vann eller annen væske.
3. Ikke berør apparatet eller strømledningen med våte hender.
4. Koble alltid apparatet fra strømnettet når det ikke er i bruk, og før rengjøring, montering eller fjerning av tilbehør.

Rengjøring

1. Tørk motorenheten kun med en fuktig klut.
2. Ikke plasser motorenheten i oppvaskmaskin.
3. Ikke senk den ned i vann eller andre væsker.
4. Håndter skjærebladene med forsiktighet, spesielt under tømming og rengjøring.

Bruk og vedlikehold

1. Sørg alltid for at bladene er helt nedsenket i mat eller væske før du slår på blenderen.
2. For å unngå sprut, sett stavmikseren ned i blandingen før den slås på, og fjern den først etter at den er slått av.

3. Bruk kun til egnede matvarer. Unngå å blande ekstremt harde eller seige ingredienser for å hindre skade på bladene.
4. Ikke overfyll beholdere. La det være plass for å unngå sprut, overløp eller skade under bruk.
5. Unngå kontinuerlig bruk over lengre perioder. Bruk maks i 2 minutter, og la apparatet kjøle seg ned i minst 1 minutt.
6. Det er normalt at motorenheten blir varm under bruk.
7. Unngå å blande svært varme væsker som kokende vann eller olje. Bruk aldri apparatet over 80 °C. La innholdet avkjøles før blanding.
8. Juster hastighetsinnstillingen etter type mat for å redusere risikoen for sprut eller overløp.
9. Kontroller at strømforsyningens spenning samsvarer med merkingen på apparatets typeskilt før det kobles til.

Generelle sikkerhetsregler

1. Oppbevar apparatet utilgjengelig for barn.
2. Ikke forsøk å åpne, reparere eller endre apparatet. Det inneholder ingen deler som kan repareres av brukeren.
3. Hold apparatet og strømledningen unna brennbare materialer (f.eks. gasskomfyrer, damp eller åpen flamme).
4. Ikke la strømledningen henge over kanten på et bord eller komme i kontakt med varme overflater.
5. Når du bruker hakke-tilbehøret, sørg for at kniven er korrekt plassert i beholderen og at lokket er forsvarlig festet før bruk. Feil bruk kan føre til skade.
6. Ikke bruk apparatet til andre formål enn det som er beregnet til husholdningsbruk.
7. Bruk av tilbehør som ikke er anbefalt av GDOR kan føre til skade eller personskade og vil ugyldiggjøre garantien.
8. Dette apparatet er klassifisert som klasse II (dobbeltisolert) og krever ikke tilkobling til jordet stikkontakt.
9. Hold fingre, redskaper og andre gjenstander unna bladene og beholderen under bruk.

SPESIFIKASJONER

Modell	IN-3002
Strømforsyning	220–240 V ~ 60 Hz
Effekt	1200 W

DELER OG OVERSIKT

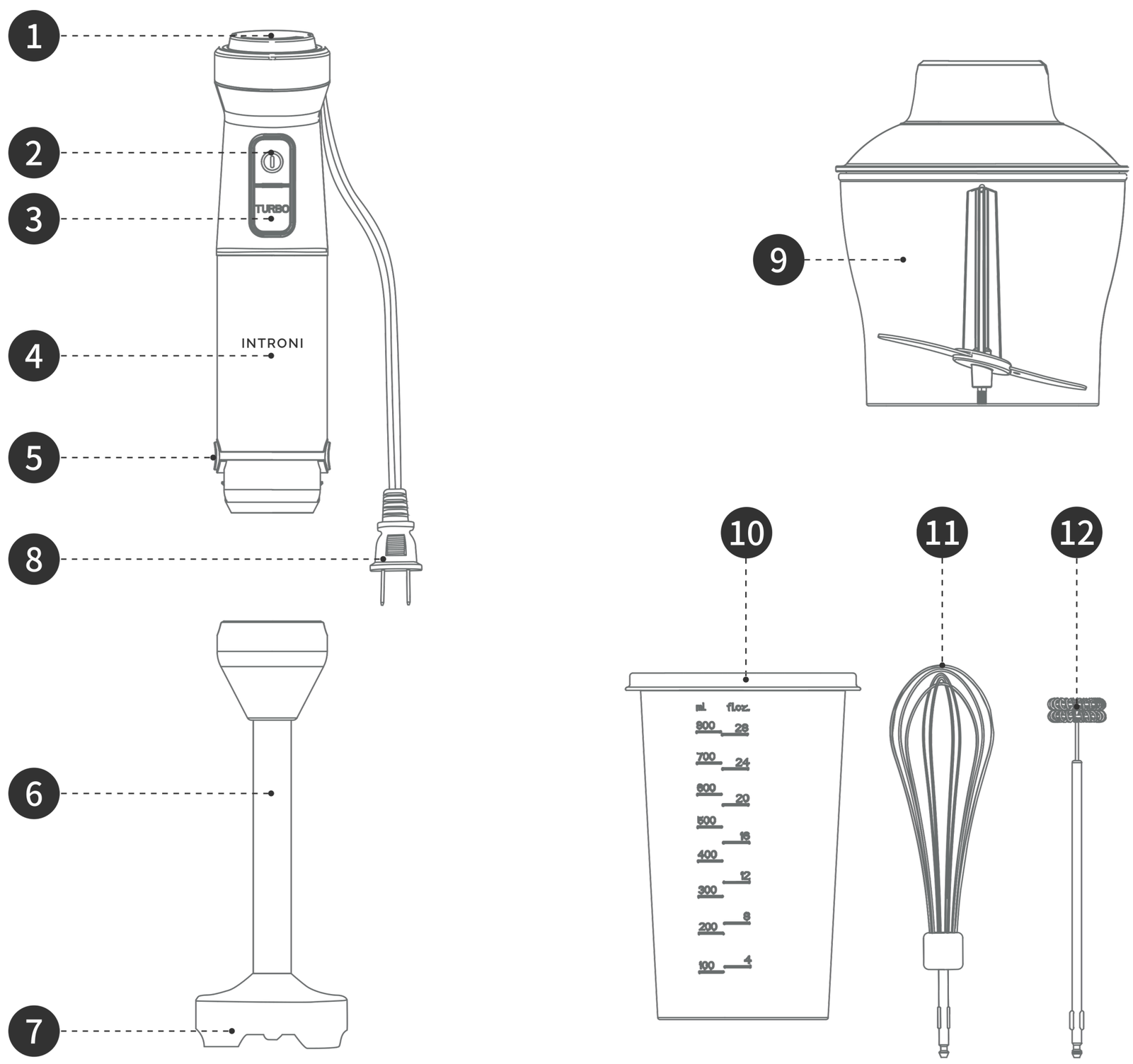

1. Hastighetsvelger (20 trinn)
2. Startknapp
3. Turboknapp
4. Motorenhet
5. Utløserknapp
6. Miksestav
7. Knivbeskyttelse
8. Strømledning
9. 600 ml hakkerbolle
10. 800 ml målebeger med lokk
11. Visp-tilbehør
12. Melkeskummer-tilbehør

INTRONI

1. **Hastighetsvelger (20 trinn):** Drei på velgeren til ønsket hastighet er justert i forhold til trekantsymbolet under. Stavmikseren vil da kjøre på valgt hastighet, tilpasset ulike typer mat og oppskrifter.
2. **Startknapp:** Trykk for å starte miksingen. Motoren stopper umiddelbart når knappen slippes. Bruk denne sammen med hastighetsvelgeren for å styre intensiteten.
3. **Turboknapp:** Trykk for å kjøre stavmikseren på maksimal kraft og hastighet – ideelt for harde ingredienser eller når du ønsker ekstra jevn konsistens.
   Merk:
   a. Turbo-funksjonen kan gi sprut og økt lydnivå. Håndter med forsiktighet.
   b. Hastighetsvelgeren påvirker ikke turbo-funksjonen.
4. **Motorenhet:** Hoveddelen som driver alt tilbehør for miksing, visping eller hakking.
5. **Utløserknapp:** Trykk for å feste eller løsne motorenheten fra miksestaven, girboksen eller hakkebollen.
6. **Miksestav:** Kobles til motorenheten. Brukes til å blande ingredienser direkte i gryter, kanner eller boller.
7. **Knivbeskyttelse:** Øker sikkerheten under bruk.
8. **Strømledning:**
   a. Kontroller ledningen for skader før bruk. Ikke bruk apparatet dersom ledningen er skadet.
   b. Koble alltid fra strømnettet når du monterer eller fjerner deler.
   c. Forsikre deg om at strømforsyningen samsvarer med lokal spenning.
   d. Unngå å strekke, vri eller klemme ledningen.
9. **600 ml hakkerbolle:** Brukes til å hakke grønnsaker, frukt, urter, kjøtt m.m. Gir rask og enkel matforberedelse.
10. **800 ml målebeger med lokk:** Leveres med tett lokk for oppbevaring og sprutbeskyttelse. Det gjennomsiktige begeret har tydelige målestreker for presis kontroll av ingredienser.
11. **Visp-tilbehør:** Brukes til å piske krem, vispe egg, røre sauser og tilføre luft i blandinger.
12. **Melkeskummer-tilbehør:** Brukes til å lage fin, kremet melkeskum som forbedrer smak og konsistens på drikker som kaffe, cappuccino og milk tea.

MONTERING OG DEMONTERING

1. **Før du begynner:** Etter at du har pakket ut stavmikseren, bør du nøye kontrollere alle deler og tilbehør for eventuelle skader eller feil. Dersom noe virker defekt, kontakt kundeservice umiddelbart. Hvis ingen feil oppdages, sørg for at apparatet er slått av og frakoblet strøm før du håndterer det.
2. **Forberedelse:** Skyll og tørk tilbehøret du planlegger å bruke.
3. **Advarsel:** Motorenheten må aldri senkes i vann eller utsettes for fuktighet.

Miksestav

Montering av miksestav

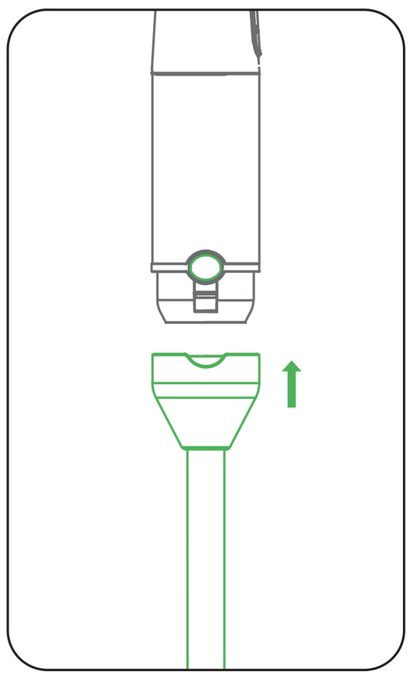

1. Sørg for at strømledningen er frakoblet.
2. Kontroller miksestaven for synlige skader.
3. Juster sporene på miksestaven mot utløserknappene på motorenheten.
4. Skyv miksestaven oppover til den klikker på plass.
5. Dra forsiktig i miksestaven for å bekrefte at den sitter godt fast.
6. Koble strømledningen til en stikkontakt for å klargjøre apparatet til bruk.

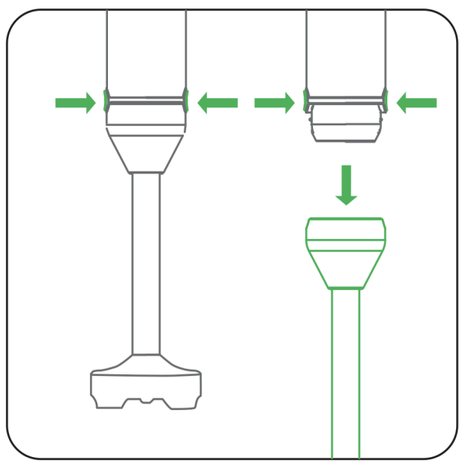

Demontering av miksestav

1. Slå av stavmikseren og trekk ut støpselet fra stikkontakten.
2. Trykk på utløserknappene på begge sider av motorenheten for å løsne miksestaven.
3. Plasser miksestaven på en plan overflate for rengjøring eller oppbevaring.

Visp-tilbehør

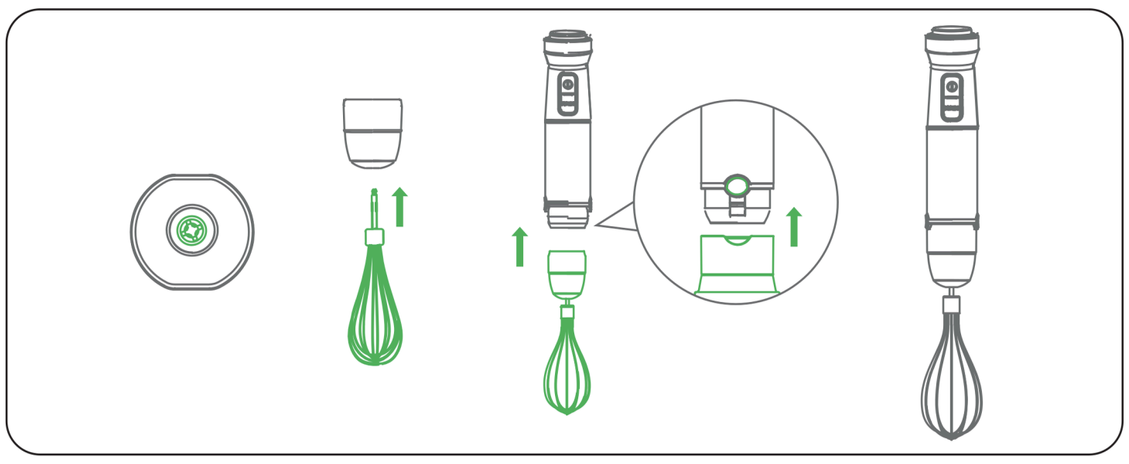

Montering av visp

1. Sørg for at strømledningen er frakoblet.
2. Kontroller vispen for synlige skader.
3. Sett vispen inn i en av de to åpningene på den avtakbare girboksen. Forsikre deg om at den er godt festet.
4. Juster sporene på girboksen mot utløserknappene på motorenheten.
5. Skyv girboksen oppover til den klikker på plass.
6. Dra forsiktig i girboksen for å bekrefte at den sitter sikkert fast i motorenheten.
7. Koble strømledningen til en stikkontakt for å klargjøre apparatet til visping.

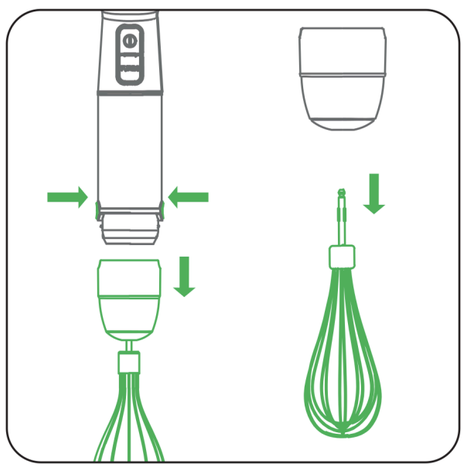

Demontering av visp

1. Slå av stavmikseren og trekk ut støpselet fra stikkontakten.
2. Trykk på utløserknappene på begge sider av motorenheten for å løsne girboksen med vispen.
3. Ta forsiktig ut vispen fra girboksen.
4. Plasser vispen på en plan overflate for rengjøring eller oppbevaring.

600 ml hakkerbolle

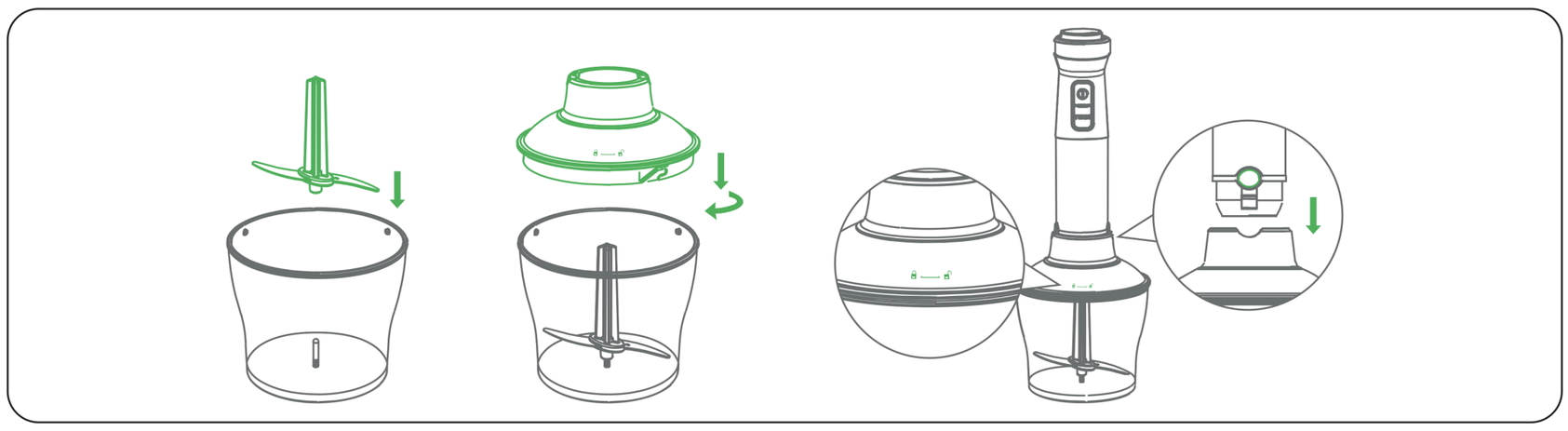

Montering av hakker

1. Plasser hakkeren på en ren og plan overflate.
2. Sett hakkekniven forsiktig ned på senterakselen i bollen.
   Advarsel: Ikke berør knivbladene.
3. Legg ingrediensene i bollen.
4. Juster utstikkerne på bollen mot sporene i lokket. Vri lokket med klokken til det klikker på plass.
5. Juster sporene på lokket mot utløserknappene på motorenheten. Skyv motorenheten ned til den klikker fast.
6. Hold i hakkeren og trekk forsiktig i motorenheten for å bekrefte at den sitter godt fast.
7. Koble strømledningen til en stikkontakt for å klargjøre apparatet til hakking.

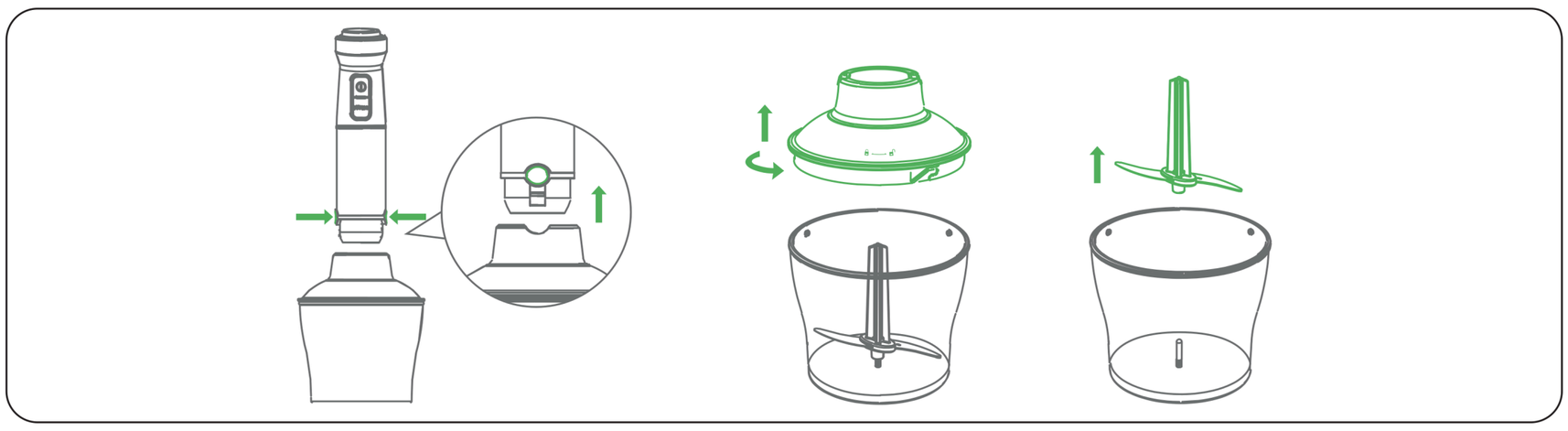

Demontering av hakker

1. Slå av stavmikseren og trekk ut støpselet fra stikkontakten.
2. Trykk på utløserknappene på begge sider av motorenheten for å løsne den fra lokket på hakkeren.
3. Vri lokket mot klokken for å fjerne det. Hold forsiktig i senterakselen og løft ut hakkekniven.

Melkeskummer-tilbehør

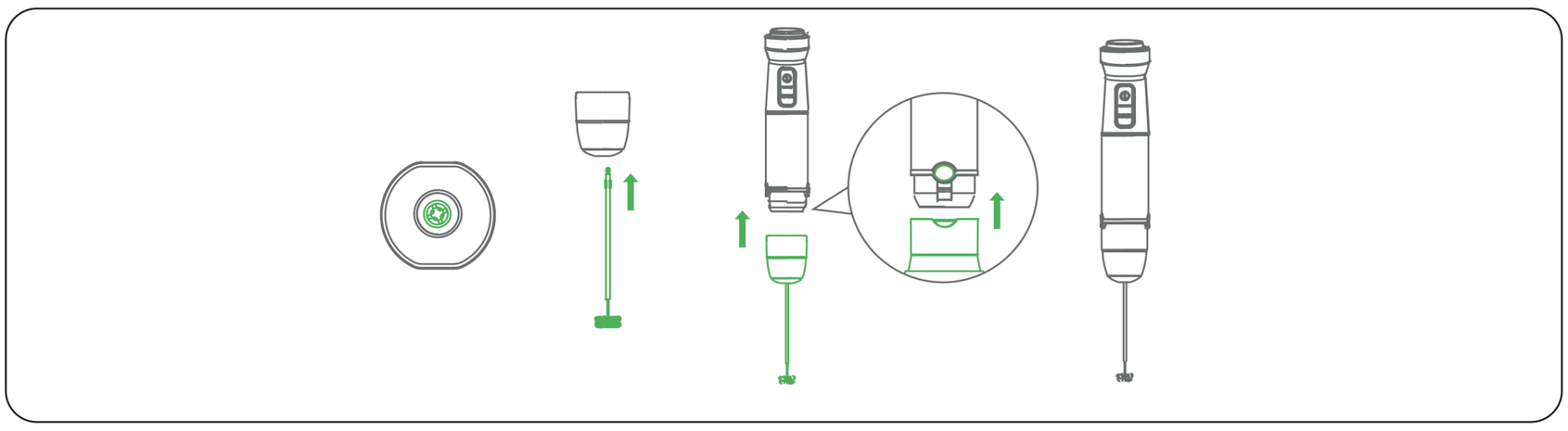

Montering av melkeskummer

1. Sørg for at strømledningen er frakoblet.
2. Kontroller melkeskummeren for synlige skader.
3. Sett melkeskummeren inn i åpningen på den avtakbare girboksen. Forsikre deg om at den er godt festet.
4. Juster sporene på girboksen mot utløserknappene på motorenheten.
5. Skyv girboksen oppover til den klikker på plass.
6. Dra forsiktig i girboksen for å bekrefte at den sitter sikkert fast i motorenheten.
7. Koble strømledningen til en stikkontakt.

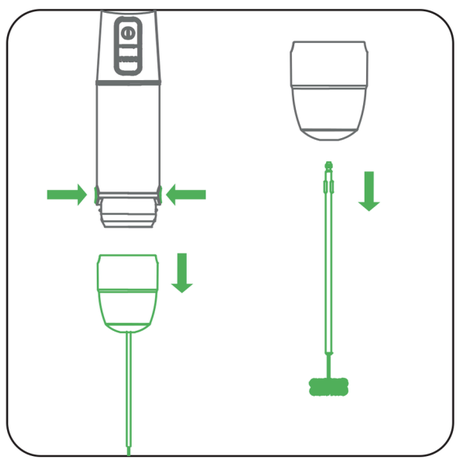

Demontering av melkeskummer

1. Slå av stavmikseren og trekk ut støpselet fra stikkontakten.
2. Trykk på utløserknappene på begge sider av motorenheten for å løsne girboksen (med melkeskummer festet).
3. Trekk melkeskummeren forsiktig ut av girboksen.
4. Plasser melkeskummeren på en plan overflate for rengjøring og vedlikehold.

BRUK

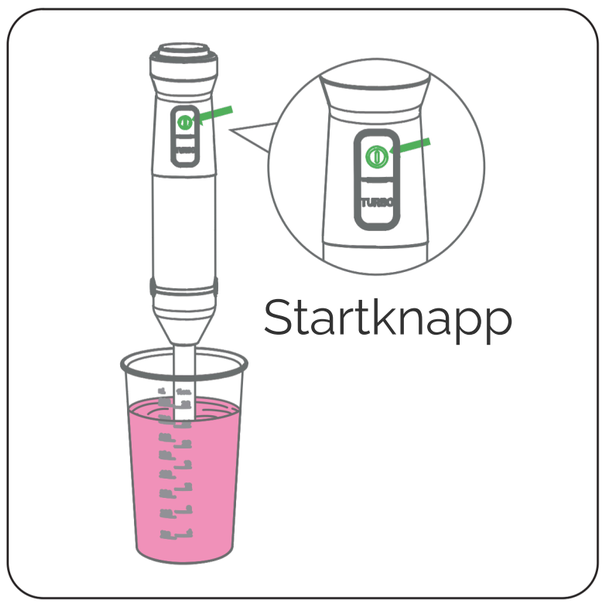

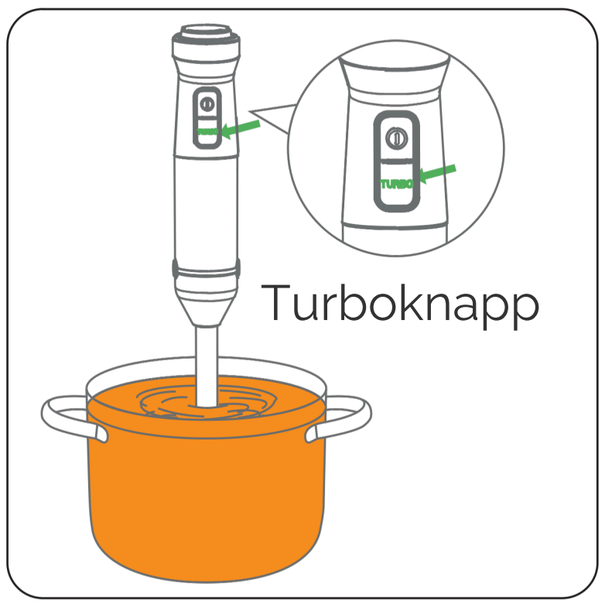

Miksestav

1. Når miksestaven er festet sikkert til motorenheten, kobler du apparatet til en stikkontakt.
2. Senk knivenden av miksestaven ned i blandingen du ønsker å mikse.
3. Drei på hastighetsvelgeren for å velge riktig hastighet for ingrediensene.
4. Trykk og hold inne startknappen for å starte miksingen. Miksingen stopper når startknappen slippes. **Merk: Hastigheten kan justeres med velgeren også mens du mikser.**
5. Trykk på TURBO-knappen for maksimal hastighet og kraft ved behov.
6. Koble apparatet fra stikkontakten umiddelbart etter bruk.

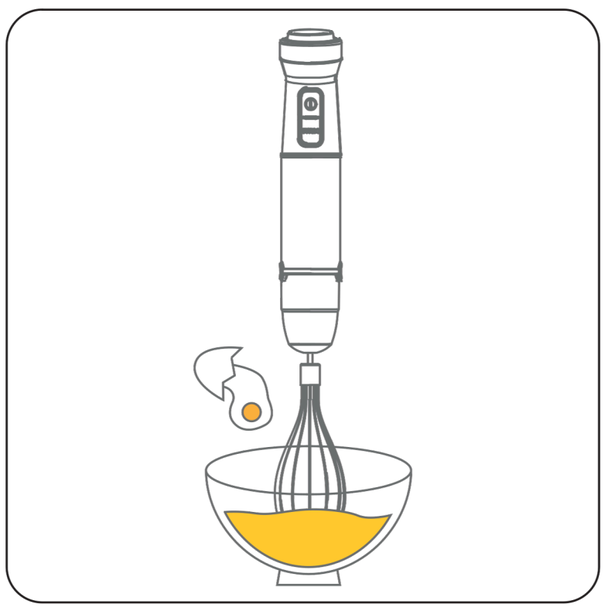

Visp

1. Når vispen er festet sikkert til motorenheten, kobler du apparatet til en stikkontakt.
2. Senk vispen ned i blandingen.
3. Drei på hastighetsvelgeren for å velge riktig hastighet for ingrediensene.
4. Trykk og hold inne startknappen for å starte vispingen. Vispingen stopper når startknappen slippes. **Merk: Hastigheten kan justeres med velgeren også mens du visper.**
5. Koble apparatet fra stikkontakten umiddelbart etter bruk.

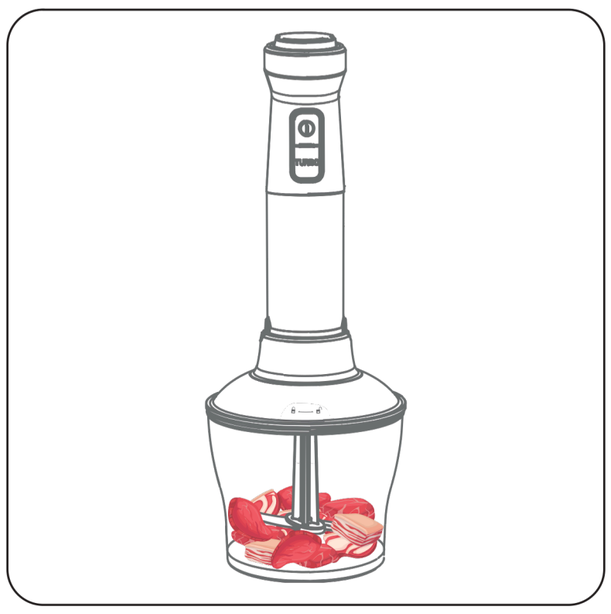

Hakker

1. Plasser hakkekniven i bollen. Skjær maten i mindre biter og legg den i bollen. **Merk: Ikke overfyll bollen.**
2. Sett lokket på bollen og vri med klokken til det låser seg sikkert.
3. Fest motorenheten til lokket på hakkeren, og koble apparatet til en stikkontakt.
4. Drei på hastighetsvelgeren for å velge riktig hastighet for ingrediensene.
5. Trykk og hold inne startknappen for å starte hakkingen. Apparatet stopper når startknappen slippes. **Merk: Hastigheten kan justeres med velgeren også mens du hakker.**
6. Trykk på TURBO-knappen for ekstra kraft ved behov.
7. Koble apparatet fra stikkontakten umiddelbart etter bruk.
8. Fjern motorenheten og åpne lokket på hakkeren.
9. Hold forsiktig i plastdelen over kniven for å løfte den ut. **Advarsel: Berør aldri knivbladet direkte.**
10. Bruk en kjøkkenredskap til å ta ut den hakkede maten fra bollen.

Viktig: Etter 1–2 minutters kontinuerlig bruk, la apparatet hvile i minst 1 minutt. Dette forhindrer at den innebygde overopphetingsbeskyttelsen aktiveres og automatisk slår av apparatet.

FØR BRUK

For å sikre trygg og optimal bruk, klargjør stavmikseren slik før den tas i bruk første gang:

1. Pakk ut forsiktig
   - Fjern alt emballasjemateriale, etiketter og beskyttelsesfilm.
   - Kontroller at alle deler (motorenhet, miksestav, visp, hakkerbolle med lokk, melkeskummer) er med og uten skader.
2. Rengjør løse deler
   - Vask miksestaven, vispen, hakkerbollen, lokket, kniven og melkeskummeren i varmt såpevann. Skyll godt og tørk før montering.
   - Tørk av motorenheten med en myk, fuktig klut. Motorenheten må ikke senkes i vann.
3. Innledende skylling
   - Monter miksestaven og senk den i en bolle med rent vann.
   - Kjør stavmikseren i noen sekunder for å fjerne eventuelle produksjonsrester.
   - Gjenta prosessen med melkeskummeren hvis ønskelig.
4. Kontroller montering
   - Fest hvert tilbehør til motorenheten ett om gangen og forsikre deg om at det klikker sikkert på plass.
   - Kontroller at alle deler sitter tett og beveger seg jevnt.
5. Prøvekjøring
   - Koble stavmikseren til en stikkontakt og kjør den kort med hvert tilbehør.
   - Bekreft at alt fungerer korrekt og at det ikke er unormale lyder eller løshet.

Stavmikseren er nå klar til normal bruk.

VEDLIKEHOLD OG RENGJØRING

Riktig vedlikehold forlenger levetiden til stavmikseren og sikrer jevn ytelse. Følg disse trinnene for å holde apparatet i optimal stand:

1. **Koble fra før rengjøring:** Koble alltid apparatet fra stikkontakten før rengjøring.
2. Fjern tilbehør: Ta av miksestav, visp, hakker eller annet tilbehør i henhold til instruksjonene i denne manualen.
3. Skyll umiddelbart etter bruk: Skyll tilbehør og kniver rett etter bruk for å hindre at mat tørker og setter seg fast.
4. Fjern fastsittende rester: Ved behov, legg tilbehøret i varmt såpevann i noen minutter. Bruk en myk børste eller klut for å fjerne rester. Ikke bruk slipende rengjøringsmidler eller stålull da dette kan skade overflaten.
5. Tørk grundig: Sørg for at alle deler er helt tørre før montering eller oppbevaring. Fukt kan skade elektriske komponenter eller føre til muggdannelse.
6. Riktig oppbevaring: Oppbevar stavmikseren og tilbehør på et tørt, kjølig sted uten direkte sollys eller varmekilder. Dette forhindrer misfarging, deformasjon og materialskader.
7. Regelmessig kontroll: Undersøk tilbehør, kniver og motorenhet jevnlig for tegn på slitasje, skade eller korrosjon. Dersom du oppdager feil, slutt å bruke apparatet og kontakt kundeservice.

FEILSØKING

Problems	Probable Cause / Solution
Under bruk stopper stavmikseren plutselig og vil ikke starte igjen	- Stavmikseren er utstyrt med en automatisk overopphetingsbeskyttelse. Dersom apparatet brukes kontinuerlig over lengre tid, kan det slå seg av for å hindre skader fra overoppheting. - La apparatet hvile og kjøle seg ned i noen minutter. Når det har kjølt seg ned, kan det brukes igjen.
Ujevn miksing av ingredienser under bruk	- Sørg for at ingrediensene er plassert riktig i beholderen og at stavmikseren ikke er overfylt. For best resultat, miks ingrediensene i mindre porsjoner for jevnere blanding. - Dersom problemet vedvarer, kontroller at alt tilbehør er korrekt montert. Monter på nytt ved behov for å sikre riktig tilkobling.
Stavmikseren setter seg fast eller kiler seg under bruk.	- Dersom apparatet har problemer med å bearbeide ingrediensene, kan det skyldes for mye mat i bollen. Prøv å redusere mengden. - For best ytelse bør større matbiter, som kjøtt eller grønnsaker, skjæres i mindre biter før miksing eller hakking.
Uvanlig støy under bruk	- Støy kan skyldes feil montering, løse deler eller ujevn drift. - Kontroller at alle deler er korrekt montert og at knivene ikke er skadet. Dersom problemet vedvarer, slutt å bruke apparatet og kontakt kundeservice for hjelp.
Skadet strømledning eller støpsel oppdaget	- Ikke bruk stavmikseren dersom strømledningen eller støpselet er skadet. - Hvis du oppdager skade, slutt å bruke apparatet umiddelbart og kontakt kundeservice for hjelp.
Stavmikseren starter ikke	- Kontroller at støpselet er satt helt inn i stikkontakten og se etter synlige skader på strømledningen. - Dersom stavmikseren fortsatt ikke fungerer, prøv å koble den til en annen stikkontakt for å utelukke feil i kontakten. - Hvis problemet vedvarer, kan det skyldes en feil i strømbryteren eller den interne kretsen. Kontakt kundeservice for videre hjelp.
Lokket på hakkeren kan ikke låses sikkert på plass	- Akslingen kan være feiljustert. Ta av lokket og juster akslingen til en loddrett posisjon før du setter lokket på igjen. - Matrester kan også sitte fast under kniven og hindre at lokket låser seg riktig. Kontroller og rengjør området før du monterer på nytt.

INTRONI KUNDESTØTTE OG GARANTI

GARANTIVILKÅR: Hvis du opplever problemer med ditt INTRONI-produkt, ber vi deg kontakte vår kundestøtte direkte. Vi hjelper deg med feilsøking, og dersom retur er nødvendig, sender vi deg en forhåndsbetalt returetikett – helt kostnadsfritt.

Merke: INTRONI
Telefon: +47 482 39 840
E-post: kontakt@introni.no
Nettside: www.introni.no

Vårt supportteam sørger for at saken din blir håndtert raskt og profesjonelt.

Dette produktet er CE-merket og oppfyller EUs krav til helse, sikkerhet og miljø i henhold til relevante direktiver.

Produktet er i samsvar med følgende EU-direktiver:
– 2014/35/EU (Lavspenningsdirektivet)
– 2014/30/EU (Direktivet for elektromagnetisk kompatibilitet – EMC)
– 2011/65/EU (RoHS – begrensning av farlige stoffer)

Produktet må ikke brukes i nærheten av badekar, dusj eller andre vannkilder. Det skal ikke kastes sammen med vanlig husholdningsavfall og må leveres til godkjent returordning.

Les hele bruksanvisningen før bruk.

Produsent: Aldrimett AS, Rathkes gate 14 A, 0558 Oslo, Norway

Fullstendig samsvarserklæring (Declaration of Conformity) er tilgjengelig på forespørsel.

CONTENTS

- Important Safety Instructions 19-20
- Specifications 21
- Parts Identification 22
- How to Assemble & Disassemble 24
  - Blending Arm 24
  - Whisk Attachment 25
  - 600ml Chopper Bowl 26
  - Milk Frother Attachment 27
- How to use 28
  - Blending Arm 28
  - Whisk 29
  - Chopper 30
- Before First Use 31
- Care and Maintenance 32
- Troubleshooting 33
- INTRONI Support & Warranty 34

DO NOT ALLOW CHILDREN TO OPERATE THIS APPLIANCE UNDER ANY CIRCUMSTANCES

CLOSE SUPERVISION IS REQUIRED WHEN THE HAND BLENDER IS USED NEAR CHILDREN

IMPORTANT SAFETY INSTRUCTIONS

When using the hand blender, basic safety precautions should always be followed to reduce the risk of fire, electric shock, and personal injury:

1. Read all instructions carefully before use.
2. This appliance must not be used by or near children.
3. This appliance is not intended for use by persons (including children) with reduced physical, sensory, or mental capabilities, or lack of experience and knowledge, unless they are supervised or instructed by a person responsible for their safety.
4. Before each use, check that the power cord and all accessories are undamaged. If damage is found, do not use the appliance. Contact customer service.

Electrical Safety

1. Always keep the plug and socket dry.
2. The motor unit must never be immersed in water or any other liquid.
3. Do not touch the appliance or the power cord with wet hands.
4. Always unplug the appliance when not in use and before cleaning, assembling, or removing accessories.

Cleaning

1. Wipe the motor unit with a damp cloth only.
2. Do not place the motor unit in a dishwasher.
3. Do not immerse it in water or any other liquid.
4. Handle the blades with care, especially during emptying and cleaning.

Use and Maintenance

1. Always ensure that the blades are fully submerged in food or liquid before switching on the blender.
2. To prevent splashing, insert the hand blender into the mixture before switching it on, and remove it only after it is turned off.

3. Use only for suitable food items. Avoid blending extremely hard or sticky ingredients to prevent damage to the blades.
4. Do not overfill containers. Leave enough space to avoid splashing, overflow, or damage during use.
5. Avoid continuous operation for long periods. Use for a maximum of 2 minutes, then allow the appliance to cool for at least 1 minute.
6. It is normal for the motor unit to heat up during use.
7. Do not blend very hot liquids such as boiling water or oil. Never use the appliance above 80 °C. Let the contents cool before blending.
8. Adjust the speed setting according to the type of food to reduce the risk of splashing or overflow.
9. Ensure that the supply voltage matches the rating on the appliance's type label before connecting it.

General Safety Rules

1. Keep the appliance out of reach of children.
2. Do not attempt to open, repair, or modify the appliance. It contains no user-serviceable parts.
3. Keep the appliance and power cord away from flammable materials (e.g., gas stoves, steam, or open flames).
4. Do not let the power cord hang over the edge of a table or come into contact with hot surfaces.
5. When using the chopper attachment, make sure the blade is properly positioned in the container and the lid is securely attached before use. Improper use may cause injury.
6. Do not use the appliance for any purpose other than intended household use.
7. Use of accessories not recommended by GDOR may cause injury or damage and will void the warranty.
8. This appliance is classified as Class II (double insulated) and does not require connection to a grounded outlet.
9. Keep fingers, utensils, and other objects away from the blades and container during operation.

SPECIFICATIONS

Model	IN-3002
Power Supply	220–240 V ~ 60 Hz
Power	1200 W

PARTS IDENTIFICATION

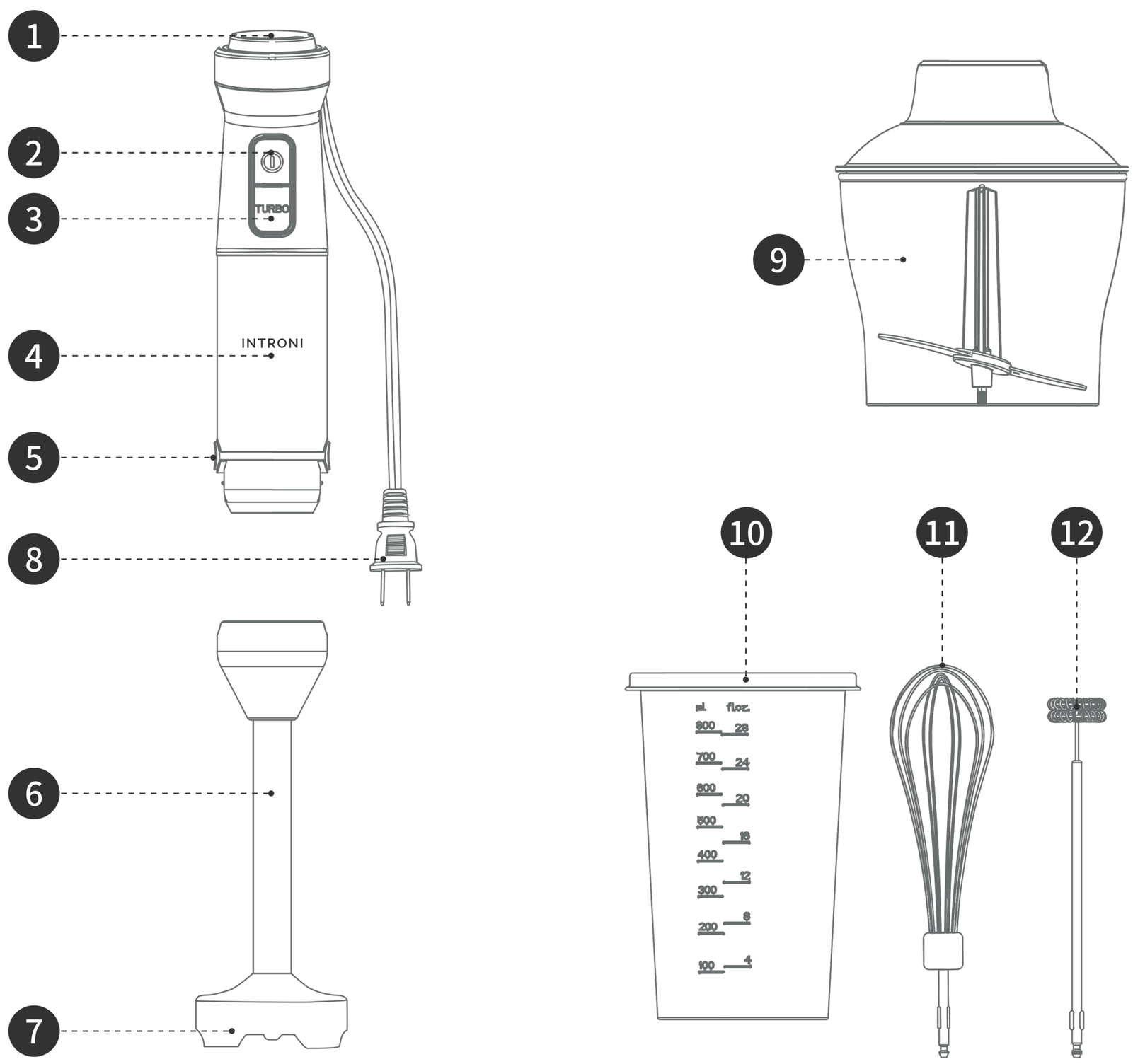

1. 20-Speed Dial
2. Start Button
3. Turbo Button
4. Motor Unit
5. Release Button
6. Blending Arm
7. Blade Guard
8. Power Cord
9. 600ml Chopper Bowl
10. 800ml Measuring Cup with Lid
11. Whisk Attachment
12. Milk Frother Attachment

INTRONI

1. **20-Speed Dial:** Rotate the dial to align your desired speed with the triangular indicator below. The blender will then operate at the selected speed, making it suitable for a variety of foods and recipes.
2. **Start Button:** Press to start blending. The motor stops immediately when the button is released. Use this in combination with the speed dial to control blending intensity.
3. **Turbo Button:** Press to operate the blender at maximum power and speed – ideal for hard ingredients or achieving ultra-smooth textures.

   Note:

   a. Turbo mode may cause splattering and increased noise. Handle with care.

   b. The speed dial does not affect Turbo mode.
4. **Motor Unit:** The main power component that drives all attachments for blending, whisking, or chopping.
5. **Release Button:** Press to attach or detach the motor unit from the blending arm, gearbox, or chopper.
6. **Blending Arm:** Connects to the motor unit. Use it to blend ingredients directly in pots, pitchers, or bowls.
7. **Blade Guard:** Enhances safety during blending.
8. **Power Cord:**

   a. Inspect for damage before use. Do not use if damaged.

   b. Always unplug when attaching or removing parts.

   c. Ensure power supply matches local voltage.

   d. Avoid stretching, twisting, or compressing the cord.
9. **600ml Chopper Bowl:** Used for chopping vegetables, fruit, herbs, meat, and more. Offers fast and convenient food prep.
10. **800ml Measuring Cup with Lid:** Comes with a tight-fitting lid for storage and splash prevention. The transparent cup features clear measurement markings for precise ingredient control.
11. **Whisk Attachment:** Used for whipping cream, beating eggs, mixing sauces, and incorporating air into mixtures.
12. **Milk Frother Attachment:** Used to create fine, creamy milk foam that enhances the taste and texture of drinks such as coffee, cappuccino, and milk tea.

HOW TO ASSEMBLE & DISASSEMBLE

1. **Before You Begin:** After unpacking the hand blender, carefully inspect all parts and accessories for any damage or defects. If anything appears faulty, contact our customer service department immediately. If no issues are found, make sure the device is turned off and unplugged before handling.
2. **Preparation:** Rinse and dry the accessories you plan to use.
3. **Warning:** Never immerse the motor unit in water or expose it to moisture.

Blending Arm

Assembling the Blending Arm

1. Ensure the power cord is unplugged.
2. Inspect the blending arm for any visible damage.
3. Align the notches on the blending arm with the release buttons on the motor unit.
4. Push the blending arm upward until it clicks into place.
5. Gently pull on the blending arm to confirm that it is securely attached.
6. Plug the power cord into a wall outlet to prepare for use.

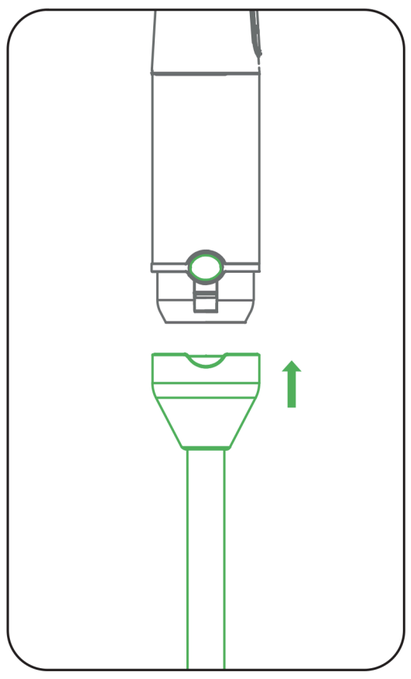

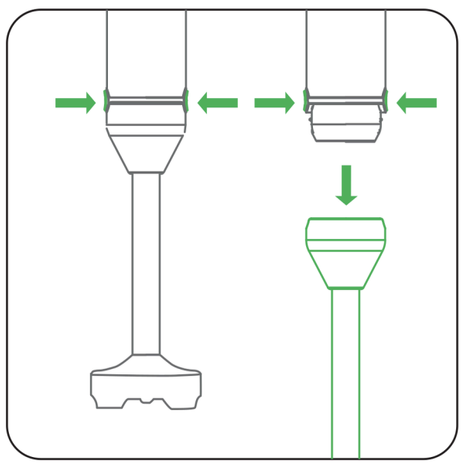

Disassembling the Blending Arm

1. Turn off the hand blender and unplug it from the power outlet.
2. Press the release buttons on both sides of the motor unit to detach the blending arm.
3. Place the blending arm on a flat surface for cleaning or storage.

Whisk Attachment

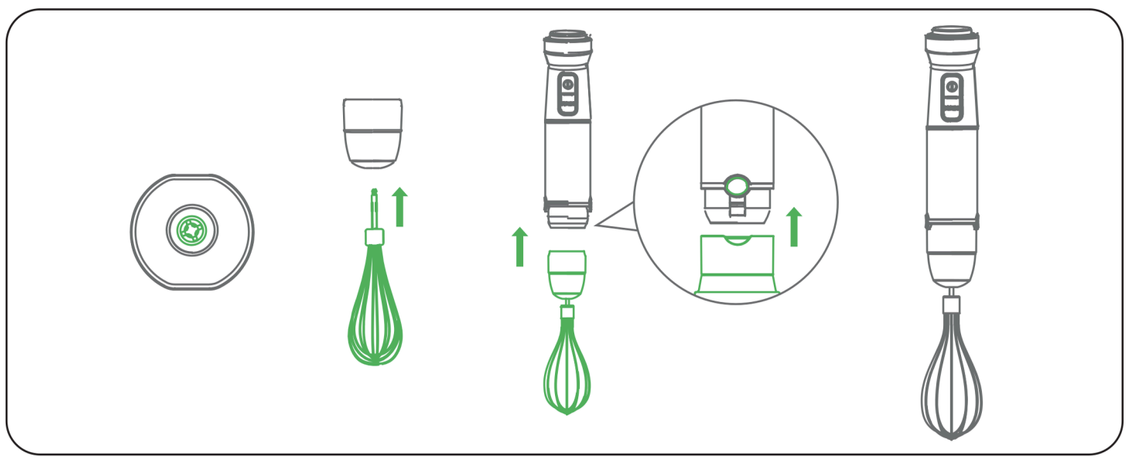

Assembling the Whisk

1. Make sure the power cord is unplugged.
2. Inspect the whisk for any visible damage.
3. Insert the whisk into one of the two openings on the detachable gearbox. Ensure it is firmly attached.
4. Align the notches on the gearbox with the release buttons on the motor unit.
5. Push the gearbox upward until it clicks into place.
6. Gently pull on the gearbox to confirm that it is securely attached to the motor unit.
7. Plug the power cord into a wall outlet to prepare for whisking.

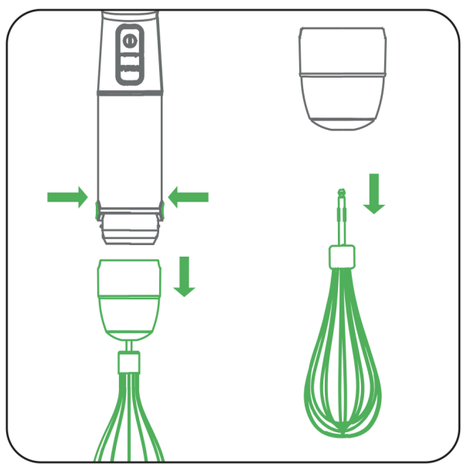

Disassembling the Whisk

1. Turn off the hand blender and unplug it from the power outlet.
2. Press the release buttons on both sides of the motor unit to detach the gearbox with the whisk.
3. Carefully remove the whisk from the gearbox.
4. Place the whisk on a flat surface for cleaning or storage.

600ml Chopper Bowl

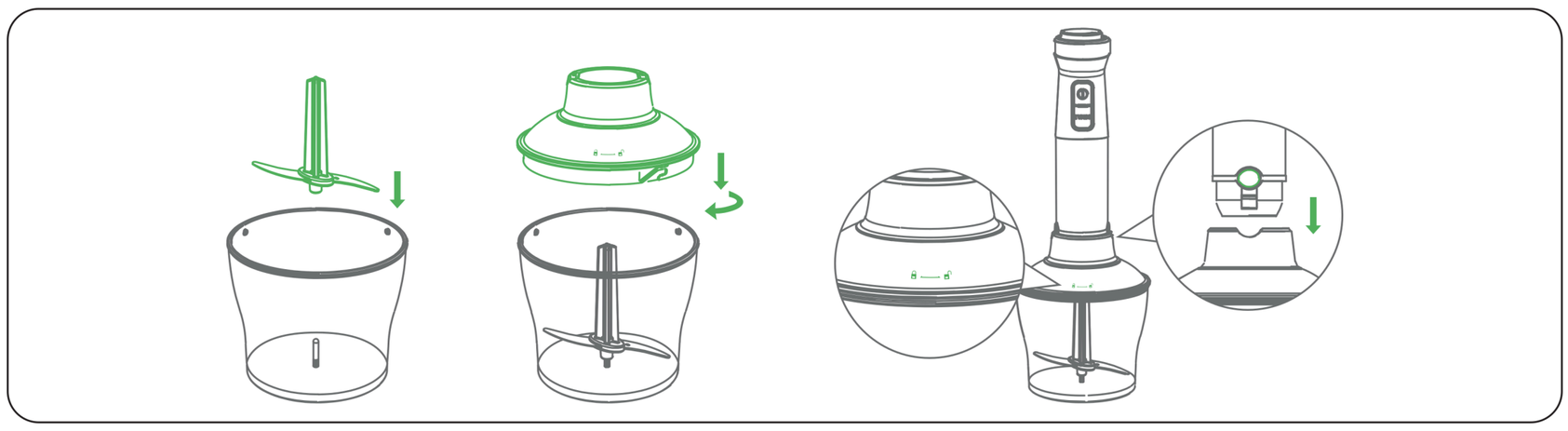

Assembling the Chopper

1. Place the chopper bowl on a clean, flat surface.
2. Carefully place the chopping blade onto the center stem of the chopper bowl.
   Warning: Do not touch the blade edges.
3. Add food ingredients to the chopper bowl.
4. Align the bulges on the bowl with the grooves on the lid. Turn the lid clockwise until it clicks into place.
5. Align the notches on the chopper lid with the release buttons on the motor unit. Push the motor unit down until it clicks.
6. Hold the chopper bowl and gently pull the motor unit to confirm that it is securely attached.
7. Plug the power cord into a wall outlet to prepare for chopping.

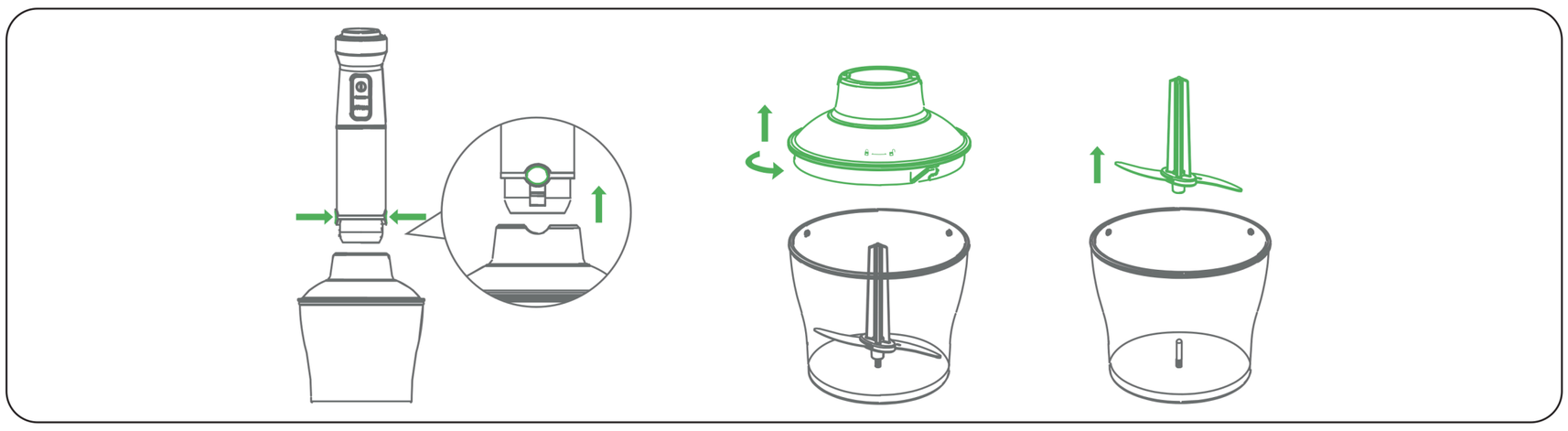

Disassembling the Chopper

1. Turn off the hand blender and unplug it from the power outlet.
2. Press the release buttons on both sides of the motor unit to detach it from the chopper lid.
3. Turn the lid counterclockwise to remove it. Carefully grasp the center stem and lift out the chopping blade.

Milk Frother Attachment

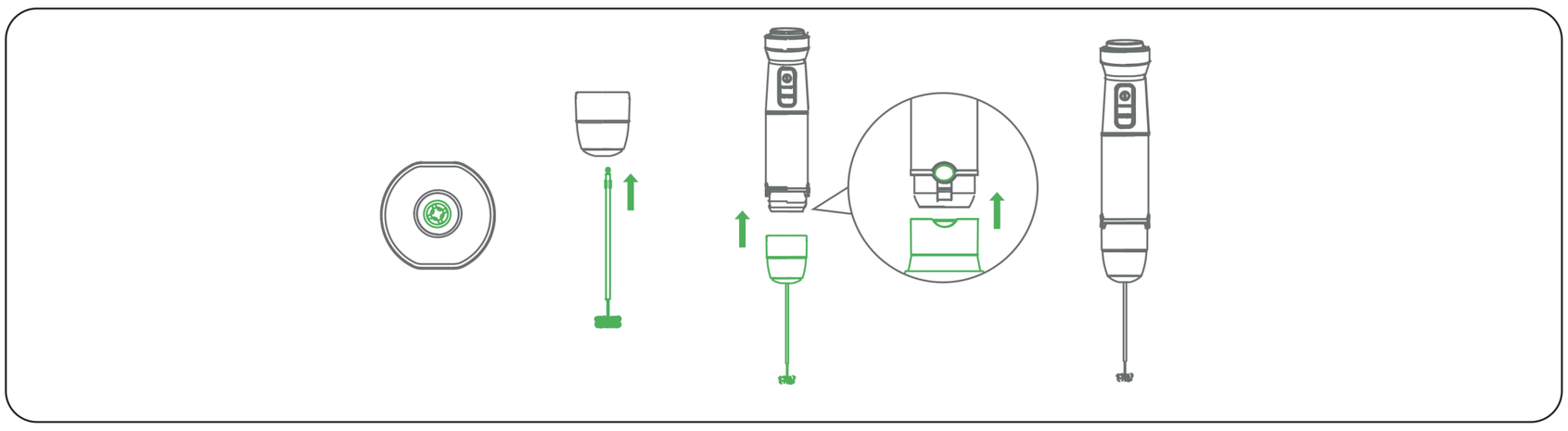

Assembling the Milk Frother

1. Ensure that the power cord is unplugged.
2. Inspect the milk frother and make sure there are no visible damages.
3. Insert the milk frother into the hole on the detachable gearbox. Ensure it is securely attached.
4. Align the notches on the gearbox with the release buttons on the motor body.
5. Push the gearbox upward until it clicks into place.
6. Gently pull the gearbox to confirm it is securely attached to the motor body.
7. Plug the power cord into a power outlet.

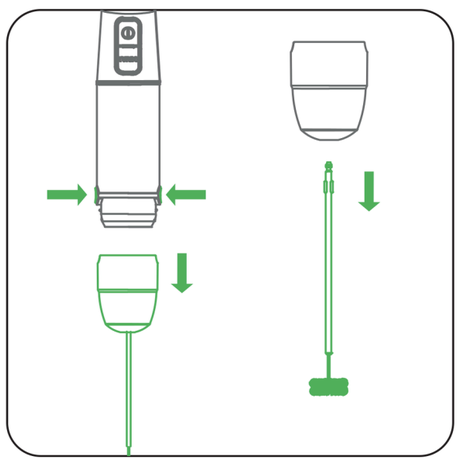

Disassembling the Milk Frother

1. Turn off the hand blender and unplug it from the power outlet.
2. Press the release buttons on both sides of the motor body to detach the gearbox (with whisk attached).
3. Carefully pull the whisk out of the gearbox.
4. Place the whisk on a flat surface for cleaning and maintenance.

HOW TO USE

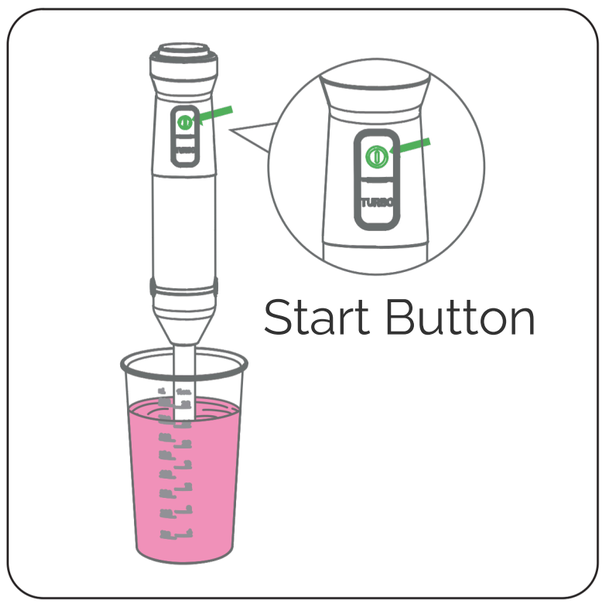

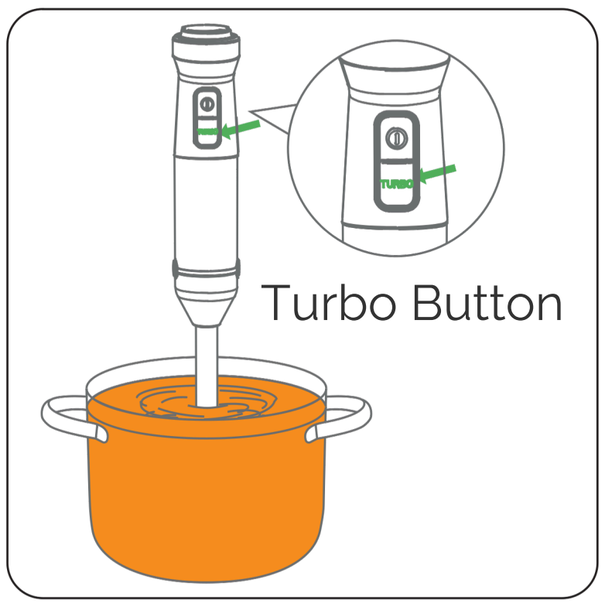

Blending Arm

1. Once the blending arm is securely attached to the motor unit, plug the appliance into a power outlet.
2. Immerse the blade end of the blending arm into the mixture you want to blend.
3. Turn the variable speed dial to select the appropriate speed for your ingredients.
4. Press and hold the Start button to begin blending. Blending will stop when the Start button is released. **Note: You can adjust the speed using the dial while blending.**
5. Press the TURBO button for maximum speed and power when needed.
6. Unplug the appliance immediately after use.

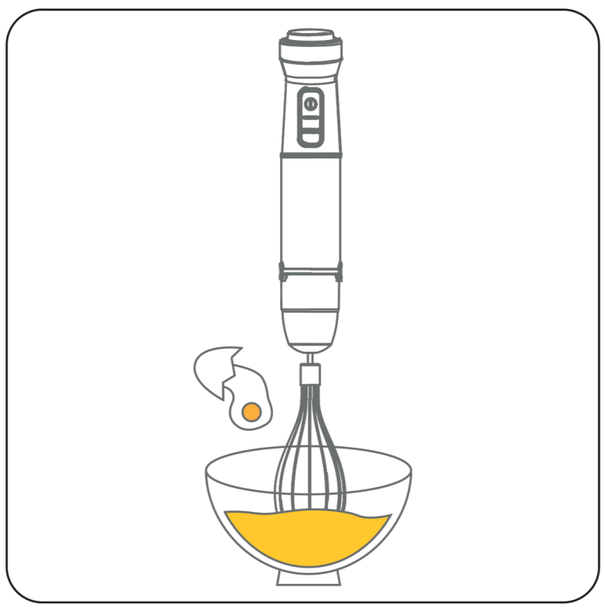

Whisk

1. Once the whisk is securely attached to the motor unit, plug the appliance into a power outlet.
2. Immerse the whisk into the mixture.
3. Turn the variable speed dial to select the appropriate speed for your ingredients.
4. Press and hold the Start button to begin whisking. Whisking will stop when the Start button is released. **Note: You can adjust the speed using the dial while in use.**
5. Unplug the appliance immediately after use.

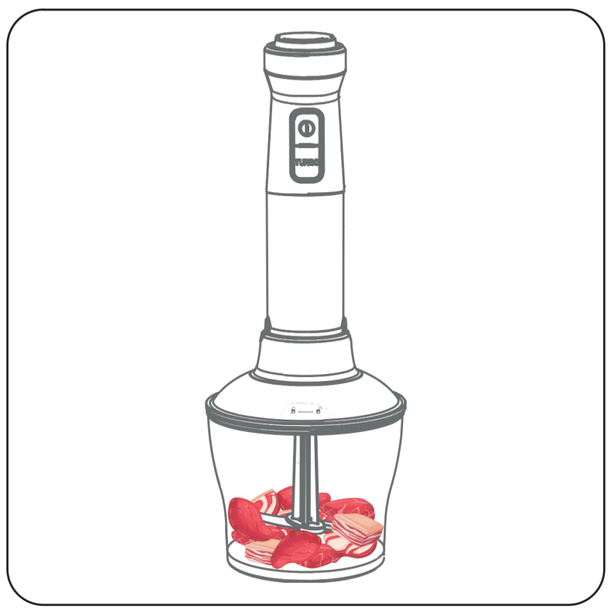

Chopper

1. Place the chopping blade into the chopper bowl. Cut food into smaller pieces and add it to the bowl. **Note: Do not overload the bowl.**
2. Place the lid on the bowl and turn it clockwise until it locks securely.
3. Attach the motor unit to the chopper lid, then plug the appliance into a power outlet.
4. Turn the variable speed dial to select the appropriate speed for your ingredients.
5. Press and hold the Start button to begin chopping. The appliance will stop when the Start button is released. **Note: You can adjust the speed using the dial while chopping.**
6. Press the TURBO button for extra power if needed.
7. Unplug the appliance immediately after use.
8. Remove the motor unit and open the chopper lid.
9. Carefully grasp the plastic part above the blade to lift it out. **Warning: Never touch the blade directly.**
10. Use a kitchen utensil to remove the chopped food from the bowl.

Important: After 1–2 minutes of continuous use, allow the appliance to rest for at least 1 minute.
This prevents activation of the built-in overheating protection system, which may otherwise cause the device to shut off automatically.

BEFORE FIRST USE

To ensure safe and optimal operation, prepare your hand blender as follows before using it for the first time:

1. Unpack carefully
   - Remove all packaging materials, labels, and protective films.
   - Check that all parts (motor unit, blending arm, whisk, chopper bowl and lid, milk frother) are included and undamaged.
2. Clean removable parts
   - Wash the blending arm, whisk, chopper bowl, lid, blade, and milk frother in warm, soapy water. Rinse thoroughly and dry before reassembling.
   - Wipe the motor unit with a soft, damp cloth. Do not immerse the motor unit in water.
3. Initial rinse
   - Assemble the blending arm and immerse it in a bowl of clean water.
   - Run the blender for a few seconds to flush out any production residues.
   - Repeat with the milk frother if desired.
4. Assembly check
   - Attach each accessory to the motor unit one at a time and ensure it clicks securely into place.
   - Make sure all parts fit tightly and operate smoothly.
5. Test run
   - Plug in the hand blender and run it briefly with each attachment.
   - Confirm that everything functions correctly and that there are no unusual noises or looseness.

Your hand blender is now ready for normal use.

CARE AND MAINTENANCE

Proper maintenance will help extend the life of your hand blender and ensure consistent performance. Follow these steps to keep your appliance in optimal condition:

1. **Unplug Before Cleaning:** Always disconnect the appliance from the power outlet before starting any cleaning.
2. Detach Attachments: Remove all attachments such as the blending arm, whisk, egg beaters, dough hooks or chopper according to the instructions provided in this manual.
3. Rinse Immediately After Use: For best results, rinse attachments and blades right after use to prevent food from drying and sticking.
4. Remove Stubborn Residue: If needed, soak the attachments in warm soapy water for a few minutes. Use a soft brush or cloth to gently remove residue. Do not use abrasive cleaners or scouring pads as they may damage the surface.
5. Dry Thoroughly: Ensure all parts are completely dry before reassembling or storing. Moisture may damage electrical components or encourage mold growth.
6. Proper Storage: Store the hand blender and accessories in a cool dry place away from direct sunlight or heat. This helps prevent discoloration, warping and material damage.
7. Regular Maintenance Check: Periodically inspect the attachments, blades and motor unit for any signs of wear, damage or corrosion. If any issues are found, stop using the appliance and contact customer service for support.

TROUBLESHOOTING

Problems	Probable Cause / Solution
During usage, the blender suddenly stops working and cannot start	- The hand blender is equipped with an automatic overheating protection function. If the appliance is used continuously for an extended period, it may shut off automatically to prevent damage from overheating. - Allow the appliance to rest and cool down for a few minutes. Once it has cooled, it will be ready to use again.
Uneven blending of ingredients during use	- Ensure that ingredients are placed correctly in the container and that the blender is not overloaded. For best results, blend ingredients in smaller batches to promote even mixing. - If uneven blending persists, check that all attachments are properly installed. Reassemble if necessary to ensure a secure connection.
The blender suddenly gets stuck or jammed during use	- If the blender is struggling to process the ingredients, it may be due to too much food in the bowl. Try reducing the quantity. - For best performance, cut larger pieces of food, such as meat or vegetables, into smaller chunks before blending or chopping.
Unusual noise generated while using the blender	- Noise during use may be caused by incorrect assembly, loose components, or irregular operation. - Check that all parts are properly installed and that the blades are undamaged. If the problem persists, stop using the appliance and contact customer service for assistance.
Damaged power cord or plug identified	- Do not use the blender if the power cord or plug is damaged. - If you notice any damage, stop using the appliance immediately and contact customer service for assistance.
The hand blender cannot start	- Ensure that the plug is fully inserted into the power outlet and check the power cord for any visible damage. - If the blender still does not operate, try connecting it to a different outlet to rule out socket issues. - If the problem continues, it may be caused by a malfunction in the power switch or internal circuit. Contact customer service for further assistance.
The chopper lid cannot be securely locked into position	- The spindle may be misaligned. Remove the lid and adjust the spindle to a vertical position, then reposition the lid. - Food particles may also be stuck underneath the blade, preventing the lid from locking properly. Check and clean the area before reassembling.

INTRONI SUPPORT & WARRANTY

WARRANTY TERMS AND CONDITIONS: If you experience any issues with your INTRONI product, please contact our customer support directly. We will assist you with troubleshooting. If a return is necessary, we will provide a prepaid return label at no cost to you.

Brand: INTRONI
Phone: +47 482 39 840
Email: kontakt@introni.no
Website: www.introni.no

Our support team will ensure your issue is handled quickly and professionally.

This product is CE marked and complies with EU requirements for health, safety, and environmental protection under the applicable directives.

The product conforms to the following EU directives:
– 2014/35/EU (Low Voltage Directive)
– 2014/30/EU (Electromagnetic Compatibility Directive – EMC)
– 2011/65/EU (RoHS – Restriction of Hazardous Substances)

Do not use the appliance near bathtubs, showers, or other sources of water. Do not dispose of it with household waste – it must be delivered to an approved recycling facility.

Read the entire manual before use.

Manufacturer: Aldrimett AS, Rathkes gate 14 A, 0558 Oslo, Norway

A full Declaration of Conformity is available upon request.